PASTILLAS DE FRENO TRASERAS YAMAHA YZ/YZF 98-02 BRAKING RACING

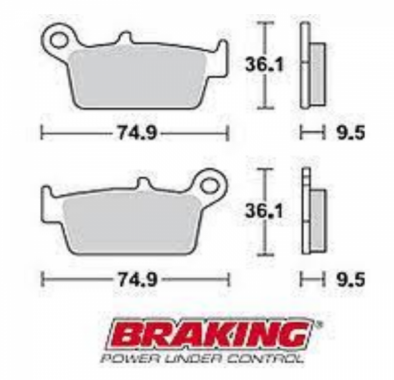

Pastillas de freno Yamaha , pastillas de freno delanteras y traseras Yamaha, pastillas de freno baratas Yamaha.

Calificación: Sin calificación
Precio
34,00 €

Haga una pregunta sobre este producto

Descripción

PASTILLAS MOTO-MASTER:

- PASTILLAS SINTERIZADAS.

Alta gama a un precio imejorable.

-PASTILLAS RACING.

Pastilla de freno MX/enduro sinterizada para nivel avanzado

Proporciona una potencia de frenado excelente con cualquier condición atmosférica.

PASTILLAS BREMBO:

SX – Sinterizado Off-Road y Supermotard.

Pastilla muy agresiva y resistente a las altas temperaturas, ideal para Motocross y Supermotard.

Muy constante en las prestaciones.

SD– Sinterizado Off-Road.

Buena eficiencia y estabilidad en cualquier condición de utilización.

Buena resistencia al desgaste incluso en presencia de agua y barro.

Menos agresiva que la SX, y por tanto más modulable.

Comentarios

Aún no hay comentarios para este producto.